TECHNICAL GUIDANCE

MAGMAX®
EGM4100C
一体形電磁流量計

概要

MAGMAX® EGM4100C は、定評のある MAGMAX シリーズの PFA/PTFE ライニング・フランジ形検出部 EGS4000 に汎用形変換部 EGC100 を搭載した一体形電磁流量計です。
自己診断機能の充実により、空検知機能、導電率モニタリング機能等を装備しています。
口径 10 ～ 1000mm をラインアップし、各種薬液をはじめ幅広い用途にご使用頂けます。

特長

- ❑ 補強プレート入り高品質無着色 PFA ライニングを採用（口径 25 ～ 150mm）。
  高耐食性、耐摩耗性、耐浸透性を実現。
- ❑ PFA/PTFE のほか各種ライニングをラインアップ。
- ❑ 高精度　指示値の ±0.5%
- ❑ ハイスピード信号処理により、高速応答を実現。バッチプロセスや脈動流に対応。
- ❑ 拡張できる励磁方式を採用し、スラリーなど流体ノイズの多いアプリケーションにも対応。
- ❑ 表示部には、LCD（バックライト付き）を採用し、1 ～ 3 行表示など多彩な表示が可能。
- ❑ クイックセットアップ機能を搭載して、流量レンジ、パルスレートなどの変更にも容易に対応。
  また、変換部カバーを外さずにプッシュボタンにより設定変更が可能。
- ❑ パルス出力は 10kHz の高速化を実現。短いバッチプロセスにも対応可能。
- ❑ 正逆測定、2 重レンジ、状態出力（流量警報等）を標準装備。

標準仕様

一般仕様

- 励磁方式　：矩形波励磁
- 口径　：10、15、20、25、40、50、65、80、100、125、150、200、250、300、350、400、450、500、600、700、800、900、1000 mm（1000mm を超えるサイズはお問合せ願います。）
- 測定範囲　：流速　最小：0 ～ 0.3m/s
  最大：0 ～ 12m/s
  流量　最小 0 ～ 0.085m^3/h
  (口径 10mm の最小値)
  最大　0 ～ 33928.8 m^3/h
  (口径 1000mm の最大値)
- 保護等級　：IP66/67（IEC 60529）
- 本体材質
  測定管　：ステンレス鋼（SS304）
  検出部ハウジング　：口径 20mm 以下;二相系ステンレス鋳鋼 (＊1)
  口径 25mm 以上；炭素鋼 (＊1)〔標準〕
  〔オプション〕ステンレス鋼（SS304）
  フランジ　：炭素鋼 (＊1)〔標準〕
  〔オプション〕ステンレス鋼（SS316L）
  変換部ハウジング　：アルミニウム合金 (＊1)

  変換部カバー　：アルミニウム合金 (＊1)
  表示器防水シート　：ポリエステル

（＊1）防食塗装

- 接液部材質
  ライニング　：〔標準材質〕
  口径　10 ～ 20mm；PTFE
  25 ～ 150mm；PFA
  200 ～ 1000mm；ETFE
  〔オプション〕
  PTFE
  ※ 詳細は「ランニング材質・フランジ規格適用表」を参照してください。
  電極　：ハステロイ® C22〔標準〕
  〔オプション〕
  ハステロイ® B2、ステンレス鋼（SS316）、チタン、タンタル、白金、低ノイズタイプ
  アースリング　：ステンレス鋼（SS316）〔標準〕
  〔オプション〕
  ハステロイ® C・B、チタン、タンタル
- 塗装　：ポリシロキサンエポキシ樹脂塗装
- 塗装色　：グレー（本体）、ジェードグリーン（変換部カバー）
- 配線接続口　：2×G1/2 めねじ、または 2×1/2 NPT めねじ、または 2×M20 防水グランド
  （オプション：G1/2 用防水グランド）
- 電源　：AC100 ～ 230V（85 ～ 253V）
  DC24V（11 ～ 31V）
  （ ）内は電圧許容範囲
- 電源周波数　：48 ～ 63Hz（AC 電源）
- 消費電力　：約 8VA（AC 電源）、約 4W（DC 電源）
- 周囲温度　：－ 40 ～＋ 65℃（動作）
  － 40 ～＋ 70℃（保存）
- 接地　：接地抵抗 100Ω 以下（D 種接地）
- プロセス接続　：フランジ接続
- フランジ　：JIS10K / JIS20K 相当、

ASME クラス 150/300 相当、
DIN PN40/16/10 相当
※ 詳細は「ライニング材質・フランジ規格適用表」を参照してください。

流体仕様

● 温度 ：－ 40 ～＋ 140℃
● 圧力 ：フランジ定格圧力以下
※ 使用可能な温度・圧力はライニング材質により異なりますので、詳細は「流体温度・圧力範囲表」を参照してください。
● 導電率 ：口径 10 ～ 150mm ；10 μS/cm 以上
口径 200 ～ 1000mm ； 5 μS/cm 以上
（ただし､水の場合はいずれも20 μS/cm以上）

表示・出力仕様

● 表示器 ：ドットマトリックス LCD（バックライト付き）
128×64 ピクセル（59×31mm）
表示機能 ：最大 2 画面の切り替えで 1 画面に1 ～ 3 行まで表示可能
表示内容は、瞬時流量、流速、積算流量、導電率、コイル温度
● 電流出力 ：DC4-20mA（Max. 22mA；エラー時振切りモード）
内部電源使用時 ：負荷抵抗 750Ω 以下
外部電源使用時 ：外部電圧 DC32V 以下
● パルス出力 ：積算パルス出力（標準設定）と周波数出力のいずれかを選択可能
オープンコレクタ出力
負荷定格 ：DC32V 以下、20mA 以下（≦ 10kHz）、100mA 以下（≦ 100Hz）
ON 時残留電圧 1.5V 以下（回路電流 10mA 時）
OFF 時漏れ電流 0.5mA 以下（外部回路電圧 24V時）
パルスレート ：2 ～ 36,000,000 パルス /h
（0.00056Hz ～ 10kHz）
パルス幅 ：以下のいずれかを選択可
1）自動；フルスケール周波数において デューティ 50% となるパルス幅
2）デューティ比固定；常に1：1
3）任意設定；0.05 ～ 2000ms
ただし、積算パルス出力（標準設定）において1）または2）を選択した場合、10Hz 未満のパルスレートでは 50msec 固定のパルス幅となります。
● 状態出力
オープンコレクタ出力
負荷定格 ：DC32V 以下、100mA 以下、
ON 時残留電圧 1.5V 以下（回路電流 10mA 時）
OFF 時漏れ電流 0.5mA 以下（外部回路電圧 24V時）
出力内容 ：以下、主な出力選択
1）状態出力なし〔標準設定値〕
2）流れ方向判別
3）オーバーレンジ
4）エラー
5）流量警報
6）レンジ判別（2 重レンジ選択の場合）
7）空検知
● 入出力端子の割付

端子	標準設定	設定変更による切替
A（A､A+／A−）	電流出力	—
C（C､C−）	状態出力	—
D（D､D−）	パルス出力	状態出力

● ローカットオフ機能 ：電流出力、パルス出力、表示毎に個別設定可能
設定値 ：0.0 ～ 20.0% FS
以下、標準設定値
電流出力、パルス出力；オン 1%、オフ 2% FS
表示器 ；ローカットなし
● 時定数 ：電流出力、パルス出力、表示毎に個別設定可能
設定値 ：0.0 ～ 100.0s
以下、標準設定値
電流出力、表示器；4s
パルス出力；時定数ゼロ
● 入出力アイソレーション
：電源、電極入力、励磁出力、端子 A、端子 C、端子 D の各回路間はアイソレーションされています。

標準機能

● 任意単位設定機能 ：容積（または質量）単位と時間単位を最大 7 文字で設定し、任意の流量単位で表示可能
● 自動ゼロ調整機能 ：ゼロ調モードで自動ゼロ調整実施（流体静止時）
● 正逆両方向測定機能 ：流れ方向判別信号を状態出力および電流出力にて出力可能
● 2 重レンジ測定機能
レンジ比 ：1：20 ～ 1：1.25
（低レンジの設定範囲：高レンジの 5 ～ 80%）
レンジ切換 ：自動
● 励磁周波数切換機能
標準モード ：1/6× 電源周波数
特殊モード ：1/50 ～ 1/2× 電源周波数 (*2)
● 自己診断機能 ：以下、主なエラーメッセージ
機能診断 ：コイル断線、CPU、メモリー、ソフトウェア、出力モジュール、出力接続
状態診断 ：空検知、オーバーレンジ、カウンタオーバーフロー、停電検知
● 停電補償機能 ：EEPROM（不揮発性メモリー）により機能設定データおよび積算値を 10 年以上保持
● テスト機能 ：電流、パルス、状態出力の模擬出力機能を内蔵
電流出力テスト ：0.0 ～ 22.0mA まで任意出力
パルス出力テスト ：1Hz ～ 10kHz まで任意出力
状態出力テスト ：On/Off
● プッシュボタン設定機能
：カバーを取り外さずにプッシュボタンによりデータ設定可能

（＊2）スラリー、脈動流などアプリケーション毎に切換可能

精 度 (＊3)

● 表示およびパルス出力
流速 0.5m/s 以上：指示値の ±0.5%
流速 0.5m/s 未満：指示値の ±0.3%
＋流速誤差 ± 0.001m/s

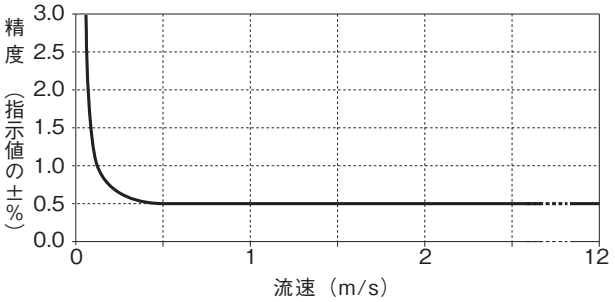

● 電流出力：表示・パルス出力精度に ±0.01mA を付加

（＊3）基準条件

流体	：水
流体温度	：10 ～ 30℃
導電率	：150 μS/cm 以上
電源電圧	：定格電圧 ±2%
周囲温度	：18 ～ 28℃
上流 / 下流直管長	：10D/2D（D；口径）
ウォームアップ時間	：約 10 分
測定時間	：100s

流体温度・圧力範囲表

流体温度

ライニング材質	口径(mm)	流体温度	周囲温度
PFA	25～150	−40～+140℃	−40～+65℃
PTFE	10～20、200～600		
ETFE	200～1000	−40～+120℃	

最大圧力／許容負圧

ライニング材質	口 径 (mm)	最大圧力 MPa ※	許容負圧 kPa(abs／流体温度)				
			40℃	60℃	80℃	100℃	120℃
PFA	25～150	5	0	0	0	0	0
PTFE	10～20	5	0	0	0	0	50
	200～300	5	50	75	100	100	100
	350～600	5	80	100	100	100	100
ETFE	200～1000	15	10	10	10	10	10

※ 表中の値は本体の最大圧力を示します。最大使用圧力はフランジ定格圧力以下となります。

流量レンジ

口径 (mm)	設定可能流量レンジ(m³/h) 最小(流速:0~0.3 m/s)	設定可能流量レンジ(m³/h) 最大(流速:0~12 m/s)
10	0 ～ 0.085	0 ～ 3.393
15	0 ～ 0.191	0 ～ 7.634
20	0 ～ 0.339	0 ～ 13.572
25	0 ～ 0.530	0 ～ 21.205
40	0 ～ 1.357	0 ～ 54.287
50	0 ～ 2.121	0 ～ 84.823
65	0 ～ 3.584	0 ～ 143.352
80	0 ～ 5.429	0 ～ 217.152
100	0 ～ 8.482	0 ～ 339.288
125	0 ～ 13.254	0 ～ 530.148
150	0 ～ 19.085	0 ～ 763.404
200	0 ～ 33.930	0 ～ 1357.200

口径 (mm)	設定可能流量レンジ(m³/h) 最小(流速:0~0.3 m/s)	設定可能流量レンジ(m³/h) 最大(流速:0~12 m/s)
250	0 ～ 53.013	0 ～ 2120.520
300	0 ～ 76.341	0 ～ 3053.640
350	0 ～ 103.908	0 ～ 4156.320
400	0 ～ 135.717	0 ～ 5428.680
450	0 ～ 171.765	0 ～ 6870.600
500	0 ～ 212.058	0 ～ 8482.320
600	0 ～ 305.370	0 ～ 12214.800
700	0 ～ 415.620	0 ～ 16624.800
800	0 ～ 542.880	0 ～ 21715.200
900	0 ～ 687.060	0 ～ 27482.400
1000	0 ～ 848.220	0 ～ 33928.800

ライニング材質・フランジ規格適用表

◎:標準ライニング　○:選択可　ー:選択不可

フランジ規格	ライニング材質	口径(mm) 10	15	20	25	40	50	65	80	100	125	150	200	250	300	350	400	450	500	600	700	800	900	1000
JIS10K ※1	PTFE	◎	◎	◎	ー	ー	ー	ー	ー	ー	ー	ー	○	○	○	○	○	○	○	○	ー	ー	ー	ー
	PFA	ー	ー	ー	◎	◎	◎	◎	◎	◎	◎	◎	ー	ー	ー	ー	ー	ー	ー	ー	ー	ー	ー	ー
	ETFE	ー	ー	ー	ー	ー	ー	ー	ー	ー	ー	ー	◎	◎	◎	◎	◎	◎	◎	◎	◎	◎	◎	◎
JIS20K	PTFE ※2	◎	◎	◎	◎	◎	◎	◎	◎	◎	◎	◎	○	○	○	○	○	○	○	○	ー	ー	ー	ー
	PFA	ー	ー	ー	ー	ー	ー	ー	ー	ー	ー	ー	ー	ー	ー	ー	ー	ー	ー	ー	ー	ー	ー	ー
	ETFE	ー	ー	ー	ー	ー	ー	ー	ー	ー	ー	ー	◎	◎	◎	◎	◎	◎	◎	◎	○	○	○	ー
ASME クラス150	PTFE	◎	◎	◎	ー	ー	ー	ー	ー	ー	ー	ー	○	○	○	○	○	○	○	○	ー	ー	ー	ー
	PFA	ー	ー	ー	◎	◎	◎	◎	◎	◎	◎	◎	ー	ー	ー	ー	ー	ー	ー	ー	ー	ー	ー	ー
	ETFE	ー	ー	ー	ー	ー	ー	ー	ー	ー	ー	ー	◎	◎	◎	◎	◎	◎	◎	◎	◎	◎	◎	◎
ASME クラス300	PTFE ※2	◎	◎	◎	◎	◎	◎	◎	◎	◎	◎	◎	○	○	○	○	○	○	○	○	ー	ー	ー	ー
	PFA	ー	ー	ー	ー	ー	ー	ー	ー	ー	ー	ー	ー	ー	ー	ー	ー	ー	ー	ー	ー	ー	ー	ー
	ETFE	ー	ー	ー	ー	ー	ー	ー	ー	ー	ー	ー	◎	◎	◎	◎	◎	◎	◎	◎	ー	ー	ー	ー
DIN PN10	PTFE	ー	ー	ー	ー	ー	ー	ー	ー	ー	ー	ー	○	○	○	○	○	○	○	○	ー	ー	ー	ー
	PFA	ー	ー	ー	ー	ー	ー	ー	ー	ー	ー	ー	ー	ー	ー	ー	ー	ー	ー	ー	ー	ー	ー	ー
	ETFE	ー	ー	ー	ー	ー	ー	ー	ー	ー	ー	ー	◎	◎	◎	◎	◎	◎	◎	◎	◎	◎	◎	◎
DIN PN16	PTFE	ー	ー	ー	ー	ー	ー	ー	ー	ー	ー	ー	○	○	○	○	○	○	○	○	ー	ー	ー	ー
	PFA	ー	ー	ー	ー	ー	ー	◎	ー	◎	◎	◎	ー	ー	ー	ー	ー	ー	ー	ー	ー	ー	ー	ー
	ETFE	ー	ー	ー	ー	ー	ー	ー	ー	ー	ー	ー	◎	◎	◎	◎	◎	◎	◎	◎	○	○	○	○
DIN PN25	PTFE	ー	ー	ー	ー	ー	ー	ー	ー	ー	ー	ー	○	○	○	○	○	○	○	○	ー	ー	ー	ー
	PFA	ー	ー	ー	ー	ー	ー	○	ー	○	○	○	ー	ー	ー	ー	ー	ー	ー	ー	ー	ー	ー	ー
	ETFE	ー	ー	ー	ー	ー	ー	ー	ー	ー	ー	ー	◎	◎	◎	◎	◎	◎	◎	◎	ー	ー	ー	ー
DIN PN40	PTFE	◎	◎	◎	ー	ー	ー	ー	ー	ー	ー	ー	○	○	○	○	○	○	○	○	ー	ー	ー	ー
	PFA	ー	ー	ー	◎	◎	◎	○	◎	○	○	○	ー	ー	ー	ー	ー	ー	ー	ー	ー	ー	ー	ー
	ETFE	ー	ー	ー	ー	ー	ー	ー	ー	ー	ー	ー	◎	◎	◎	◎	◎	◎	◎	◎	ー	ー	ー	ー

※1　口径 10 ～ 40mm の JIS フランジは JIS20K フランジを標準として JIS10K と共用とします。
　　(JIS10K と JIS20K フランジは、フランジ厚さ以外の寸法はすべて同一です)
※2　口径 25 ～ 150mm は、検出部ハウジング形状が標準タイプと異なります。

外形図 バージョン１タイプ

口径：10～20mm

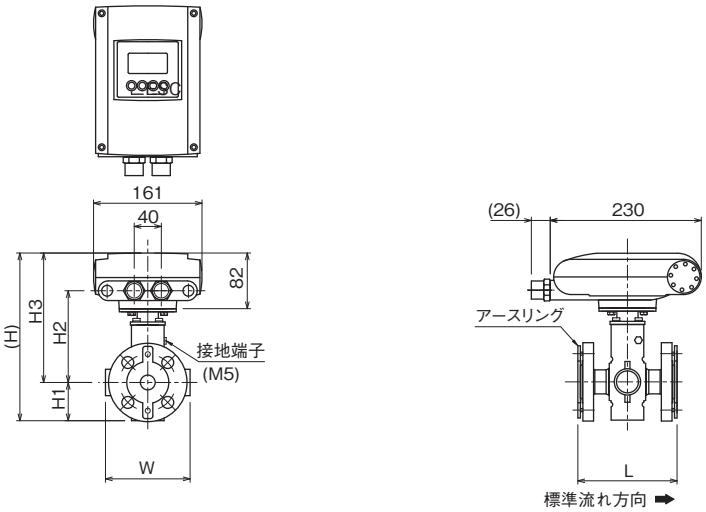

口径：25～150mm

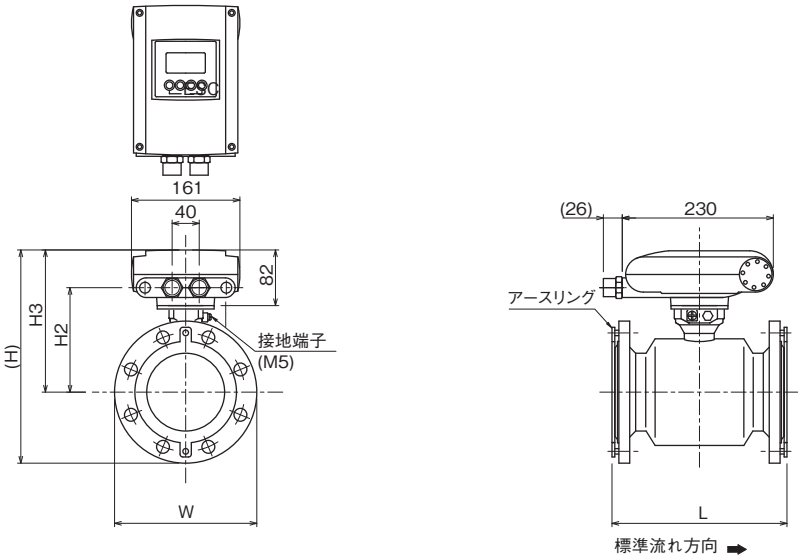

口径：200～1000mm

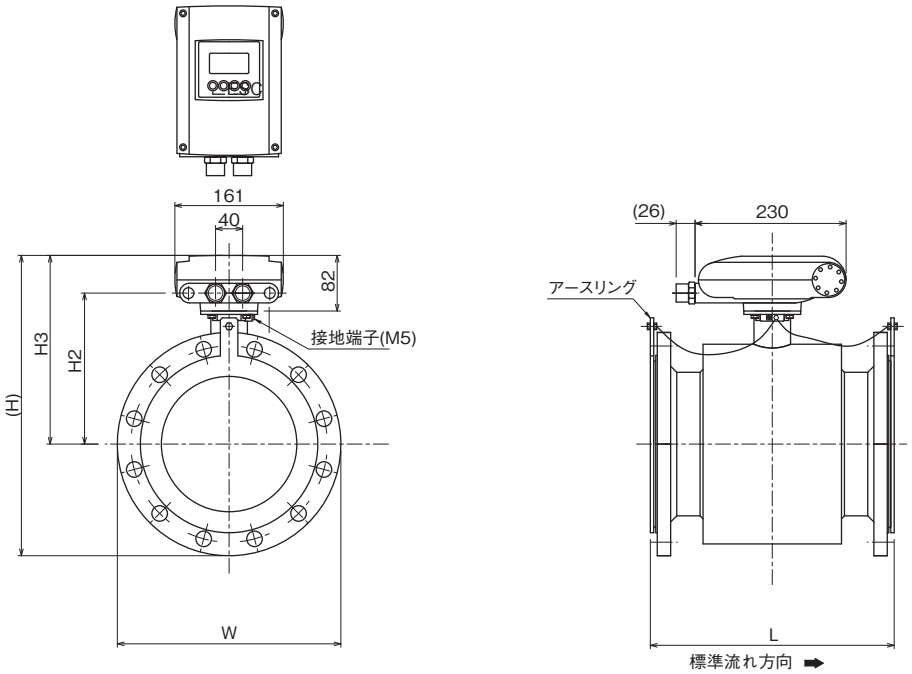

外形図 バージョン２タイプ

口径：10～20mm

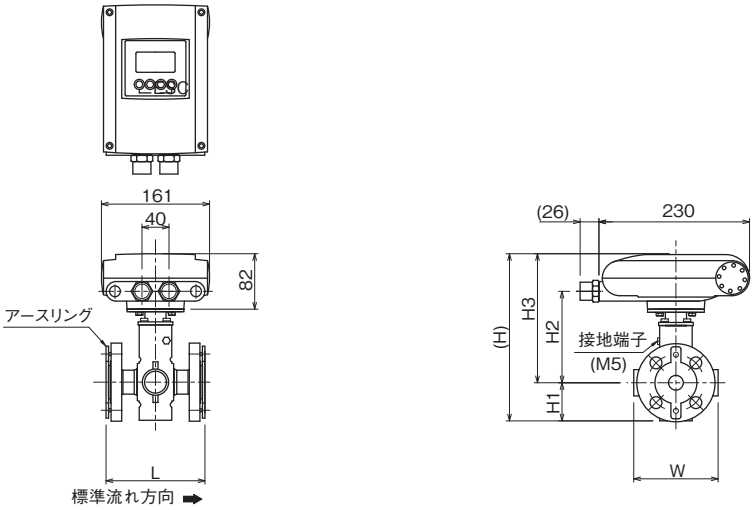

口径：25～150mm

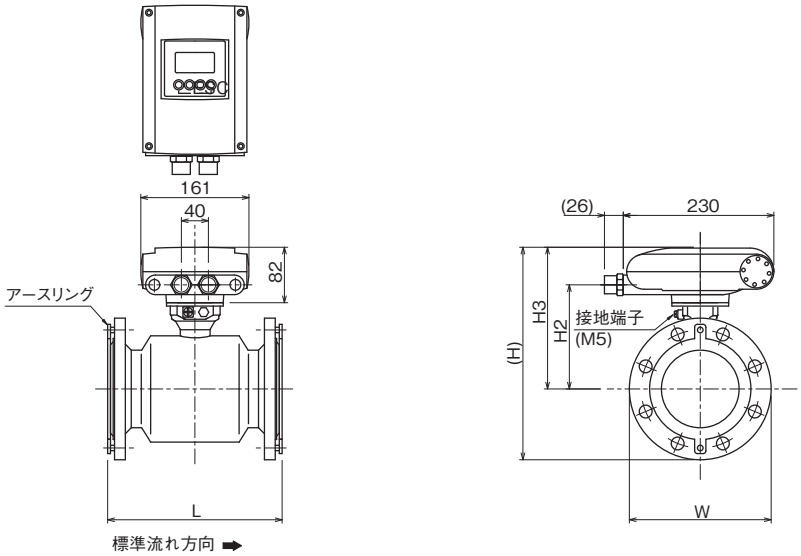

口径：200～1000mm

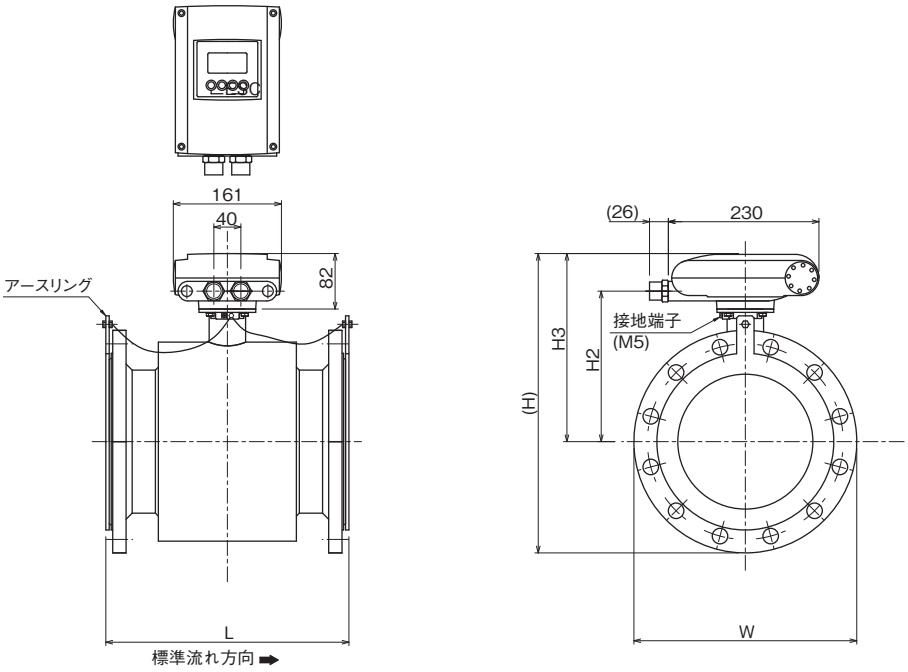

口径 (mm)	寸法(mm)								質量(約kg)	
	L ※1		H		H1	H2	H3	W ※2		
	JIS 10K	ASME 150	JIS 10K	ASME 150					JIS 10K	ASME 150
10	156	156	269	269	62	152	207	121	8	9
15	156	156	269	269	62	152	207	121	8	9
20	156	156	269	269	62	152	207	121	10	11
25	156	156	228	220	–	111	166	90	10	11
40	156	156	243	237	–	118	173	105	11	12
50	206	206	262	261	–	130	185	120	11	12
65	206	206	271	272	–	134	189	140	13	14
80	206	206	284	286	–	136	191	150	15	16
100	256	256	314	323	–	154	209	175	18	21
125	256	256	348	350	–	168	223	210	22	25
150	306	306	379	378	–	184	239	240	25	29
200	356	356	446	452	–	226	281	291	43	52
250	406	406	502	505	–	247	302	331	59	75
300	506	506	549	568	–	272	327	381	71	108
350	506	708	594	615	–	294	349	428	92	143
400	606	806	655	673	–	320	375	483	115	183
450	606	806	710	717	–	345	400	533	136	205
500	606	806	764	775	–	371	426	585	150	245
600	606	806	879	887	–	426	481	694	192	334
700	706	–	992	–	–	485	540	812	280	–
800	906	–	1106	–	–	541	596	922	370	–
900	1006	–	1208	–	–	593	648	1026	474	–
1000	1206	–	1318	–	–	645	700	1132	565	–

※1 1）面間寸法（L）はアースリングを含む寸法を示します。
ただし、タンタルアースリングの場合は以下の面間寸法は（L'）となります。
口径 10 ～ 150mm L' ＝（L ＋ 7）mm
（口径 200mm 以上の場合はお問い合わせください。）
なお、ライニング材質：ETFE、硬質ゴムの場合は検出器ライニング面とアースリングの間にもガスケットが必要です。面間寸法（L'）は以下となります。
L' ＝（L ＋ 2× t）mm　t：ライニング～アースリング間のガスケット厚さ
2）面間寸法（L）はフランジ規格が JIS10K および ASME クラス 150 の場合を示します。
他のフランジ規格の場合はお問い合わせください。
※2 寸法 W はハウジング（外筒）の寸法を示します。

結線図

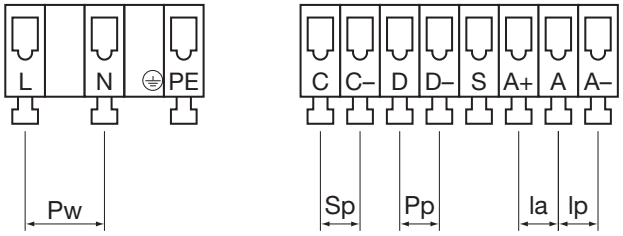

記号	端子	極性	内容
Ip	A	＋	電流出力(外部電源供給)
	A–	–	
Ia	A	–	電流出力(内部電源使用)
	A+	＋	
Sp	C	＋	状態出力(オープンコレクタ)
	C–	–	
Pp	D	＋	パルス出力(オープンコレクタ)
	D–	–	
Pw	L(L+)	(＋)	AC電源／DC電源
	N(L–)	(–)	(　)は、DC電源を示す。
	PE(FE)		電源用アース、(　)は、DC電源を示す。
	S		シールド線用アース

● 端子構造：スプリングクランプ式端子
● 適合電線：0.5 ～ 2.5mm^2

表示部取付方向

バージョン１タイプ（標準）　　バージョン２タイプ

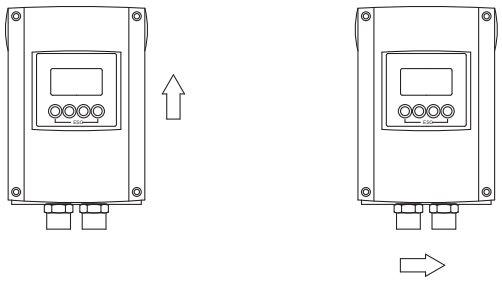

矢印は標準の流れ方向を示します。
流れ方向は設定データ変更により逆向きに設定することができます。

形式および仕様コード

● 口径：10 ～ 150mm

形式：EGM4100C

検出部仕様コード	V	N	0	3	4				1	3			1		0	0	0	0		0	2	0	0	0	0	0	0	内　容		標準品
検出部コード	V	N	0	3																								フランジ取付形		○
(固定コード)					4																							常に 4	標準ライニング(JIS10K) ※2	○
口径						1																						10mm ※1	PTFE	○
						2																						15mm	PTFE	○
						3																						20mm	PTFE	
						4																						25mm	PFA	○
						6																						40mm	PFA	○
						7																						50mm	PFA	○
						8																						65mm	PTFE	
						A																						80mm	PFA	○
						B																						100mm	PFA	○
						C																						125mm	PTFE	
						D																						150mm	PFA	○
フランジ							3																					DIN PN16 相当		
							4																					DIN PN25 相当		
							5																					DIN PN40 相当		
							A																					ASME クラス 150 相当		
							B																					ASME クラス 300 相当		
							M																					JIS 20K 相当		
							N																					JIS 10K 相当(口径 50mm 以上) ※3		○
							9																					その他		
用途								0																				一般形(非防爆)		○
タイプ									1	3																		一体形(EGC100 変換部)		○
ライニング ※4											2																	PTFE(口径 10 ～ 20mm)		○
											S																	PFA(口径 25 ～ 150mm)		○
電極材質												1																SUS316 相当		
												3																ハステロイ® C22		○ ※5
												4																ハステロイ® B2		○ ※6
												5																タンタル		
												6																チタン		
												7																白金		
												G																低ノイズ電極(材料ハステロイ® C22)		
												U																低ノイズ電極(材料 SUS316 相当)		
電極構造													1															固定形		○
検出部ハウジング / フランジ材質														U														二相系ステンレス鋳鋼 / 炭素鋼(口径 10 ～ 20mm)		○
														W														二相系ステンレス鋳鋼 / ステンレス鋼(SS316L)(口径 10 ～ 20mm)		
														1														炭素鋼 / 炭素鋼(口径 25 ～ 150mm)		○
														3														炭素鋼 / ステンレス鋼(SS316L)(口径 25 ～ 150mm)		
保護等級															0													IP66/67		○
(固定コード)																0	0											常に 00		○
校正																		0										標準校正		○
アースリング材質																			H									SUS316 相当		○
																			K									ハステロイ® C		
																			L									ハステロイ® B		
																			M									タンタル		
																			N									チタン		
																			9									その他		
(固定コード)																				0	2	0	0	0	0	0		常に 02000000		○
特殊仕様																											(空欄)	なし		○
																											/Z	あり ※7		

変換部仕様コード	V	N	3	1	4	4		0		6	0	0	1		2	1	0	0	0	0	0	内　容		標準品
変換部コード	V	N	3	1																		変換部形式：EGC100		○
(固定コード)					4																	常に 4		○
タイプ						4																一体形(EGC100 変換部 0° タイプ)		○
電源							1															DC24V(11 ～ 31V)、一般形(非防爆)		
							A															AC100 ～ 230V(85 ～ 253V)		○
用途								0														一般形(非防爆)		○
配線接続口									4													1/2 NPT めねじ		
									5													G 1/2 めねじ		○
									6													M20 防水グランド付		
(固定コード)										6	0	0										常に 600		○
ハウジング													1									標準		○
表示部取付方向														1								バージョン 1	表示部取付方向の図を参照してください。	○
														2								バージョン 2		
(固定コード)															2							常に 2		○
出力タイプ																1						標準(電流出力 + パルス出力 + 状態出力)		○
(固定コード)																	0	0	0	0	0	常に 00000		○
特殊仕様																					(空欄)	なし		○
																					/Z	あり ※7		

※1：口径 10mm のフランジサイズは、15A または 1/2" となります。
※2：表中の標準ライニング材質は JIS10K フランジの場合を示します。詳細は「ライニング材質・フランジ規格適用表」を参照してください。
※3：口径 10 ～ 40mm の JIS フランジは JIS20K フランジを標準として、JIS10K と共用とします。
(JIS10K と JIS20K フランジはフランジ厚さ以外の寸法はすべて同一です)
口径 10 ～ 40mm の場合は、JIS20K フランジ（コード：M）を選択してください。
※4：選択可能なライニング材質は口径・フランジ規格により異なりますので、「ライニング材質・フランジ規格適用表」を参照してください。
※5：ハステロイ® C22 は口径 40 ～ 1000mm の標準電極材質です。
※6：ハステロイ® B2 は口径 10 ～ 25mm の標準電極材質です。
※7：特殊仕様がある場合には、コードの末尾に「/Z」を記入して内容を別記してください。(製作可否については事前にお問い合わせください。)

● 口径：200 ～ 600mm
形式：EGM4100C

検出部仕様コード	V N 0 4	4				1 3			1		0	0 0	0		0 2 0 0 0 0 0 0		内　容		標準品
検出部コード	V N 0 4																フランジ取付形		○
(固定コード)		4															常に 4	標準ライニング(JIS10K)　※2	○
口径			E														200mm	ETFE	
			F														250mm	ETFE	
			G														300mm	ETFE	
			H														350mm	ETFE	
			K														400mm	ETFE	
			L														450mm	ETFE	
			M														500mm	ETFE	
			N														600mm	ETFE	
フランジ				2													DIN PN10相当		
				3													DIN PN16相当		
				4													DIN PN25相当		
				5													DIN PN40相当		
				A													ASME クラス150相当		
				B													ASME クラス300相当		
				M													JIS 20K相当		
				N													JIS 10K相当		○
				9													その他		
用途					0												一般形(非防爆)		○
タイプ						1 3											一体形 (EGC100変換部)		○
ライニング　※4							0										ETFE		○
							2										PTFE		
電極材質								1									SUS316相当		
								3									ハステロイ® C22		○ ※5
								4									ハステロイ® B2		
								5									タンタル		
								6									チタン		
								7									白金		
								G									低ノイズ電極(材料ハステロイ® C22)		
								U									低ノイズ電極(材料SUS316相当)		
電極構造									1								固定形		○
検出部ハウジング／フランジ材質										1							炭素鋼／炭素鋼		○
										3							炭素鋼／SUS316L相当		
保護等級											0						IP66/67		○
(固定コード)												0 0					常に00		○
校正													0				標準校正		○
アースリング材質														H			SUS316相当		○
														K			ハステロイ® C		
														L			ハステロイ® B		
														M			タンタル		
														N			チタン		
														9			その他		
(固定コード)															0 2 0 0 0 0 0 0		常に 02000000		○
特殊仕様																(空欄)	なし		○
																／Z	あり　※7		

変換部仕様コード	V N 3 1	4	4				6 0 0	1		2	1	0 0 0 0 0		内　容		標準品
変換部コード	V N 3 1													変換部形式:EGC100		○
(固定コード)		4												常に 4		○
タイプ			4											一体形(EGC100変換部0°タイプ)		○
電源				1										DC24V (11～31V)、一般形(非防爆)		
				A										AC100～230V(85～253V)		○
用途					0									一般形(非防爆)		○
配線接続口						4								1/2 NPT めねじ		
						5								G 1/2 めねじ		○
						6								M20 防水グランド付		
(固定コード)							6 0 0							常に 600		○
ハウジング								1						標準		○
表示部取付方向									1					バージョン1	表示部取付方向の図を参照してください。	○
									2					バージョン2		
(固定コード)										2				常に2		○
出力タイプ											1			標準(電流出力+パルス出力+状態出力)		○
(固定コード)												0 0 0 0 0		常に00000		○
特殊仕様													(空欄)	なし		○
													／Z	あり　※7		

※2：表中の標準ライニング材質はJIS10Kフランジの場合を示します。詳細は「ライニング材質・フランジ規格適用表」を参照してください。
※4：選択可能なライニング材質は口径・フランジ規格により異なりますので、「ライニング材質・フランジ規格適用表」を参照してください。
※5：ハステロイ® C22は口径40～1000mmの標準電極材質です。
※7：特殊仕様がある場合には、コードの末尾に「／Z」を記入して内容を別記してください。(製作可否については事前にお問い合わせください。)

● 口径：700 ～ 1000mm
形式：EGM4100C

検出部仕様コード	V	N	0	5	4				1	3			1		0	0	0	0		0	2	0	0	0	0	0	0	内　容		標準品
検出部コード	V	N	0	5																								フランジ取付形		○
(固定コード)					4																							常に 4	標準ライニング(JIS10K)　※2	○
口径						P																						700mm	ETFE	
						R																						800mm	ETFE	
						S																						900mm	ETFE	
						T																						1000mm	ETFE	
フランジ							2																					DIN PN10相当		
							3																					DIN PN16相当		
							A																					ASME クラス150相当		
							N																					JIS 10K相当		○
							9																					その他		
用途								0																				一般形(非防爆)		○
タイプ									1	3																		一体形 (EGC100変換部)		○
ライニング　※4											0																	ETFE		○
電極材質												1																SUS316相当		
												3																ハステロイ® C22		○ ※5
												4																ハステロイ® B2		
												5																タンタル		
												6																チタン		
												7																白金		
												G																低ノイズ電極(材料ハステロイ® C22)		
												U																低ノイズ電極(材料SUS316相当)		
電極構造													1															固定形		○
検出部ハウジング／フランジ材質														1														炭素鋼／炭素鋼		○
														3														炭素鋼／SUS316L相当		
保護等級															0													IP66/67		○
(固定コード)																0	0											常に00		○
校正																		0										標準校正		○
アースリング材質																			H									SUS316相当		○
																			K									ハステロイ® C		
																			L									ハステロイ® B		
																			N									チタン		
																			9									その他		
(固定コード)																				0	2	0	0	0	0	0	0	常に 02000000		○
特殊仕様																											(空欄)	なし		○
																											／Z	あり　※7		

変換部仕様コード	V	N	3	1	4	4				6	0	0	1		2	1	0	0	0	0	0		内　容		標準品
変換部コード	V	N	3	1																			変換部形式:EGC100		○
(固定コード)					4																		常に 4		○
タイプ						4																	一体形(EGC100変換部0°タイプ)		○
電源							1																DC24V (11～31V)、一般形(非防爆)		
							A																AC100～230V(85～253V)		○
用途								0															一般形(非防爆)		○
配線接続口									4														1/2 NPT めねじ		
									5														G 1/2 めねじ		○
									6														M20 防水グランド付		
(固定コード)										6	0	0											常に 600		○
ハウジング													1										標準		○
表示部取付方向														1									バージョン1	表示部取付方向の図を参照してください。	○
														2									バージョン2		
(固定コード)															2								常に2		○
出力タイプ																1							標準(電流出力+パルス出力+状態出力)		○
(固定コード)																	0	0	0	0	0		常に00000		○
特殊仕様																						(空欄)	なし		○
																						／Z	あり　※7		

※2　：表中の標準ライニング材質はJIS10Kフランジの場合を示します。詳細は「ライニング材質・フランジ規格適用表」を参照してください。
※4　：選択可能なライニング材質は口径・フランジ規格により異なりますので、「ライニング材質・フランジ規格適用表」を参照してください。
※5　：ハステロイ® Cは口径40～1000mmの標準電極材質です。
※7　：特殊仕様がある場合には、コードの末尾に「／Z」を記入して内容を別記してください。(製作可否については事前にお問い合わせください。)

標準付属品

- 設定データシート　：1 枚
- 取扱説明書　：1 冊

オプション

- G1/2 配線接続口用防水グランド〔略号：WG〕

ご注文時指定事項

1. 形式および仕様コード
   例）　形式：EGM4100C
   検出部仕様コード：VN0347N013S3110000H02000000
   変換部仕様コード：VN3144A05600112100000
2. フルスケール流量（オプション NS の場合は不要）
3. オプション仕様（必要な場合のみ指定）
   オプションの項目を参照の上、略号でご指定ください。
4. 流体名

※記載事項は製品改良のため予告なく変更することがあります。

東京計装株式会社
https://www.tokyokeiso.co.jp
〒105-8558 東京都港区芝公園1-7-24芝東宝ビル
TEL: 03-3434-0441（代） FAX: 03-3434-0455