TECHNICAL GUIDANCE

DIR-110
タンクサイド表示器

■ 概　要

DIR-110 は液面データ表示器です。
タンクサイドに設置し、東京計装製FW-9000シリーズタンクトップ形液面計等に接続し、液面･温度及び各種ステータスを表示します。必要なデータがタンクサイドで表示されますので液面計の動作チェックなどをタンクサイドで行うことができタンク管理の省力化に有効です。
更にレベルまたは温度データの4～20mAアナログ出力や8点のリレー接点出力を行うことができ、上位コンピュータとの接続やタンク周辺機器のコントロールなど利用することができます。

■ 標準仕様

接続可能発信器：東京計装製タンクトップ形液面計
FW-9000 シリーズ
（標準高速シリアルパルス出力のみ）
表　　示：高輝度 LED　3 段表示
一段目：温度データ
7 セグメント　4 桁（文字高 7mm）
－ 99.9 ～ 999.9℃
二段目：レベルデータ
7 セグメント　6 桁（文字高 7mm）
（－ 9999.9 ～）0 ～ 99999.9mm
三段目：ステータスデータ
14 セグメント　　（文字高 16mm）
2 桁（0 ～ 9、A ～ Z、＋－）
オペレーションステータス、警報ステータス、エラーコード
表　示　精　度：液面計表示値と同一
付　加　機　能：
① 4 ～ 20mA アナログ出力（DIR-111 □及び DIR-113 □に装備）
タンクトップ液面計からのレベルデータまたは温度データをデジタル～アナログ変換し、4～20mA信号として出力。（DC24V電源内蔵）
出力データの選択：レベルまたは温度を選択可能
変　換　精　度：± 0.5％（F.S.）
出力点数：2 点
許 容 負 荷 抵 抗：550 Ω
②リレー接点出力（DIR-112 □及び DIR-113 □に装備）
8 点のリレー接点出力があり、これをコントロールルームからの通信でタンクトップ液面計を介して制御することができます。この接点を利用してバルブなどのタンク周辺機器のコントロールを行うことができます。
接 点 数：8 点
接点構成：SPDT（1a1b）
容　　量：AC250V、3A/DC30V、3A（抵抗負荷）
構　　造：耐圧防爆構造
（TIIS：ⅡCT6、形式検定合格番号 TC14584）
電　　源：AC100 ～ 240V、50/60Hz
配 線 接 続 口：最大 4 個、呼び径 1/2B ～ 1B
（ただし、1ヶ所は 1/2B のみ）
G（＝ PF）または NPT（F）
電　気　接　続：差込型端子接続
（端子配置は承認図を参照して下さい。）
消　費　電　力：20VA
周　囲　温　度：－ 20 ～ 55℃
設　　置：2B パイプ取付
本　体　材　質：アルミ鋳物（AC2A）
質　　量：10kg

■ 形式コード

形式コード			内　　容
DIR 11			
機　能	0		表示のみ
	1		4～20mA 出力付
	2		リレー出力付
	3		4～20mA 及びリレー出力付
構　造		W	防水密閉構造
		E	耐圧防爆構造

■ 仕様お伺い

ご注文・お引合に際しては下記内容をご連絡下さい。

形　　式	DIR-11□□
配 線 接 続 口	□ Gネジ　□ NPTネジ
ケーブルグランド	□ 含む　□ 含まず →ケーブル外径___mm
接続タンクゲージ	□ FW-8000　□ FW-9000 □ DM4　□ FW-9000N （DIR-110のみ）
4 ～ 20mA 出 力	□ レベル値　□ 温度値
4 ～ 20mA ス パ ン 設 定	4 mA ＝ ____　□ mm　□ ℃ 20 mA ＝ ____　□ mm　□ ℃
リレー接点出力点数	____ 点
その他特殊仕様	

■ 標準組合せ使用例

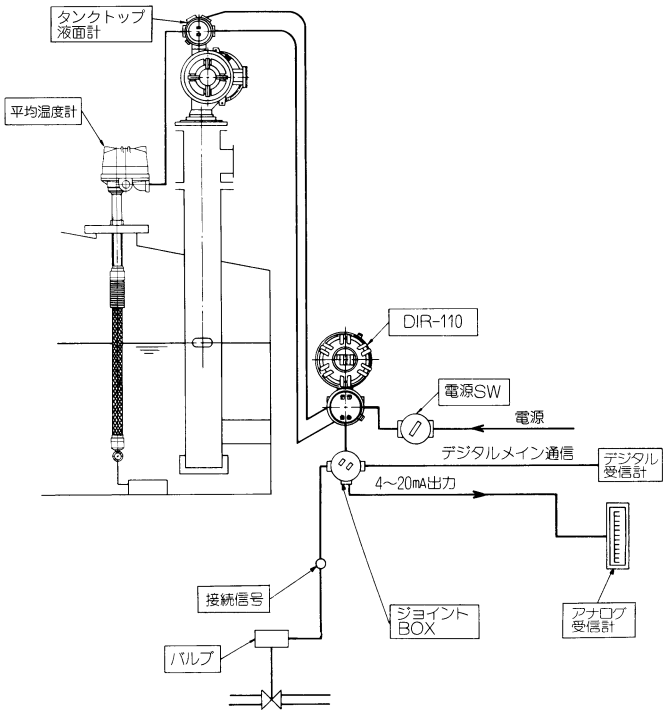

■ 外形寸法

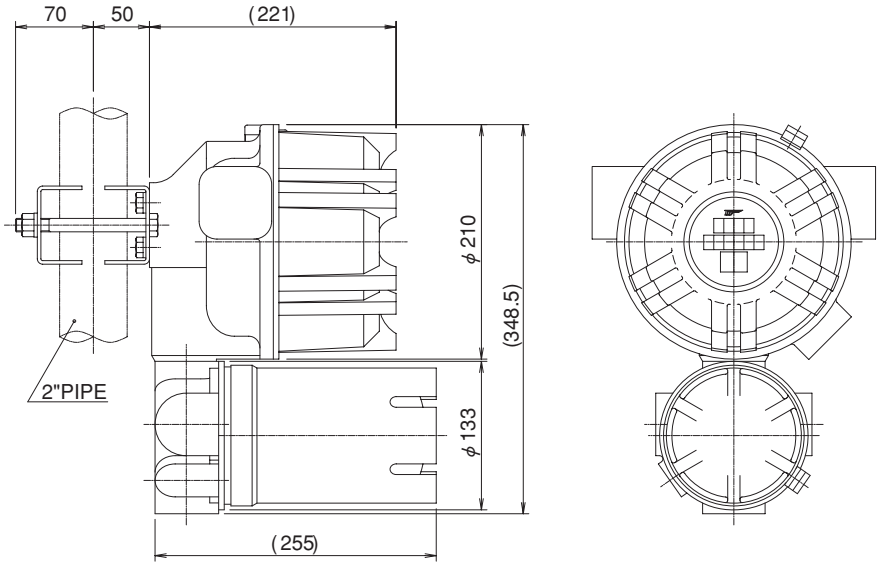

※記載事項は製品改良のため予告なく変更することがあります。

東京計装株式会社はホームページを開設しています。

http://www.tokyokeiso.co.jp

製品についてのお問い合せを電子メールでも承ります。

anything@tokyokeiso.co.jp

使用可否、形式選定などなんでも（Anything）ご遠慮なくどうぞ。

製造品目

流量計　● 面積式（バージメータ・バージセット含む）　● 差圧式（オリフィス・Vコーン）　● 電磁式　● 超音波式
● コリオリ式　● 渦式　● 羽根車式　● フローモニタ　● フロースイッチ　● サーマルフローメータ
● マスフローメータ・コントローラ　● 定流量弁　● サイトグラス　● 開水路用流量計

液面計　● フロート式　● 金属管式　● サーボバランス式　● スプリングバランス式　● トルクチューブ式　● 磁歪式
● 電波式　● 超音波式　● 圧力式　● レベルスイッチ（フロート式・ディスプレーサ式・静電容量式）
● 光ファイバ・デジタルタンクゲージシステム　● 舶用液面計システム　● 受信計

その他　● 各種表示器　● 圧力発信器　● 流量積算・記録計　● 移動式定量出荷装置　● 自動車用測定装置
● プロペラ風速計　● LNG／LPG 用密度計

東京計装株式会社

計量器製造事業登録事業所・高圧ガス試験製造認定事業所

本社：東京都港区芝公園1-7-24芝東宝ビル（〒105-8558）TEL 03-3434-0441（代）

ISO 9001 Certified
JQA-2172

■仙台営業所
TEL 022-773-1451（代）

■名古屋営業所
TEL 052-953-4501（代）

■富山営業所
TEL 076-493-8311（代）

■大阪営業所
TEL 06-6312-0471（代）

■茨城営業所
TEL 029-246-0666（代）

■岡山営業所
TEL 086-421-6511（代）

■大宮営業所
TEL 048-652-0388（代）

■徳山営業所
TEL 0834-21-0220（代）

■長野営業所
TEL 0263-40-0162（代）

■北九州営業所
TEL 093-521-4170（代）

■厚木営業所
TEL 046-223-1141（代）

■熊本営業所
TEL 096-375-7327（代）

■静岡営業所
TEL 0545-64-3551（代）